(DK) Ekstern betjeningspanel til emhætte
(NO) Extern betjeningspanel for kjøkkenhette
(SE) Extern manöverpanel til spiskåpa
(DE) Externe Bedieneinheit für küchenhaube

HC-ESL100

for/för/für ESL100E

EXHAUSTO A/S
Odensevej 76
DK-5550 Langeskov

Tel. +45 65 66 12 34
Fax +45 65 66 11 10
exhausto@exhausto.dk
www.exhausto.dk

EXHAUSTO

1. Anvendelse

Eksternt betjeningspanel til emhætte. Til montage i betjeningsvenlig højde for f.eks. kørestolsbrugere. Betjeningspanelet fungerer parallelt med det indbyggede betjeningspanel i emhætten.

2. Beskrivelse

Levering

Der leveres 1 stk. HC-ESL100 panel, 2 forskellige stikprint samt 3 meter kabel med formonteret stik.

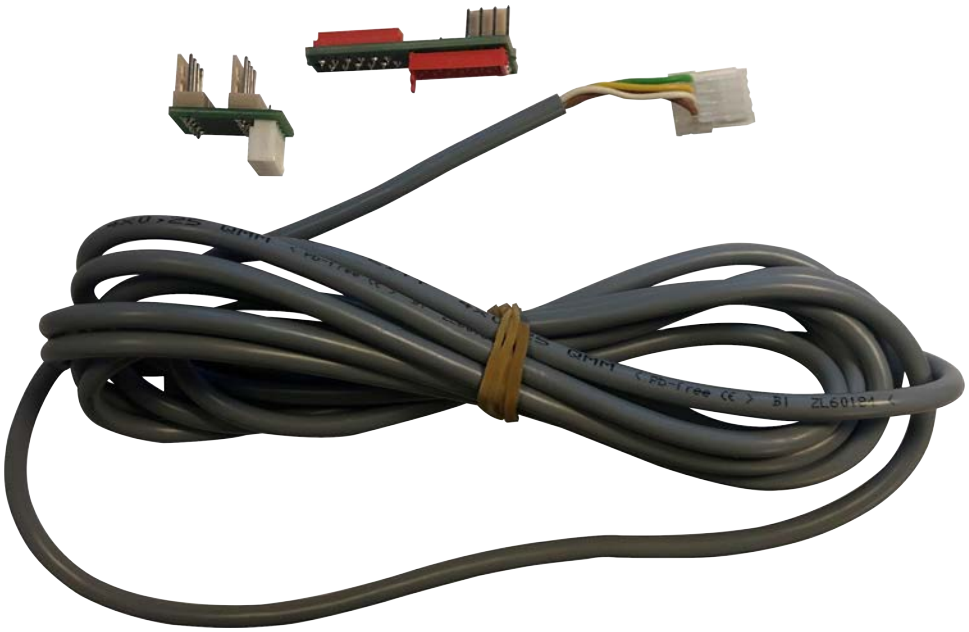

Funktion

Betjeningspanel

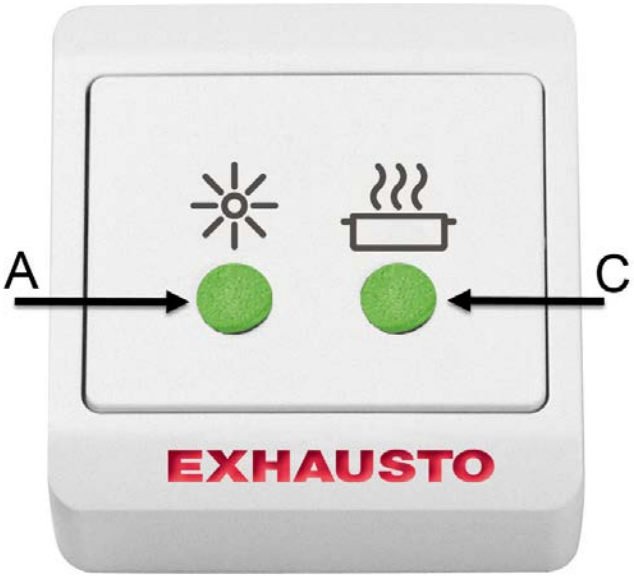

Betjeningspanel	Funktion
A	Lys
C	Tænd/sluk forceret drift

3. Tilslutning af betjeningspanel til emhætte

Emhætten åbnes til printet

ESL130XE	ESL120AE - ESL140AE
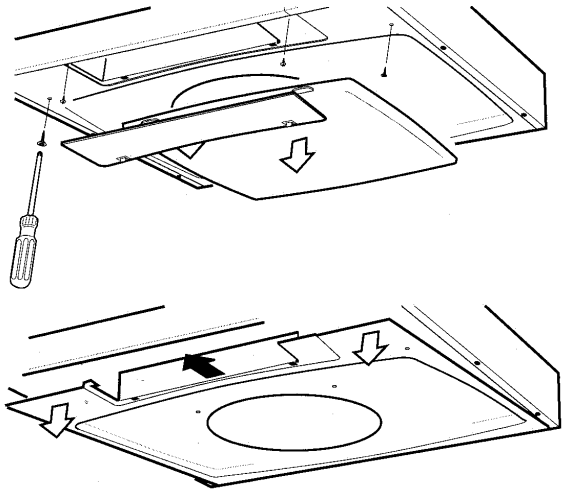	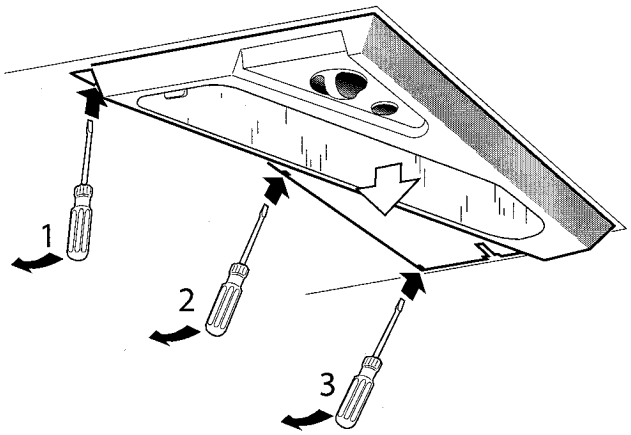

Tilslutning af betjeningspanel	
• Forbindelse i handicap-trykket. • Tegningen viser farverækkefælgen på ledningerne i handicaptrykket. Bemærk: • Farverækkefølgen er forskellig i hhv. emhætte og handicaptryk.	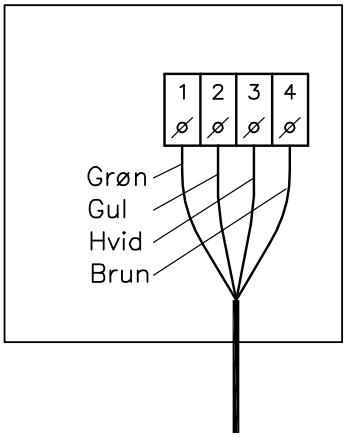 Grå ledning fra emhætte RD11367

3.1 Tilslutning af betjeningspanel til emhætte

Tilslutning af betjeningspanel til emhætte	
• Find det 4 polede stik med farvede ledninger på ESL-printet. • Afmonter stikket. • Monter det medleverede stikprint.	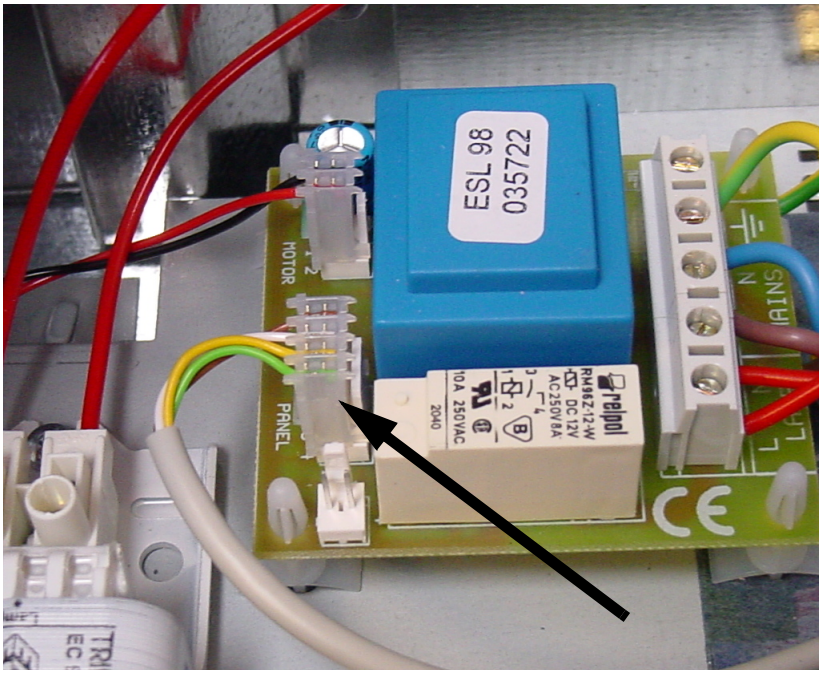
• Forbind det oprindelige stik til stikprintet.	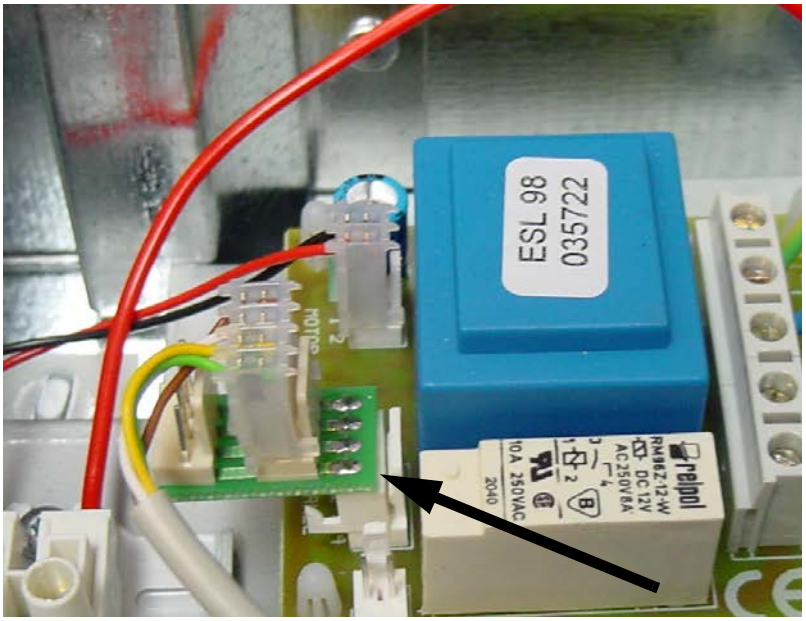

Tilslutning af betjeningspanel til emhætte

- Stikket til handicap-panelet monteres på det sidste stik.
- Træk herefter ledningen til handicappanelet ud fra emhætten og forbind den til panelet.

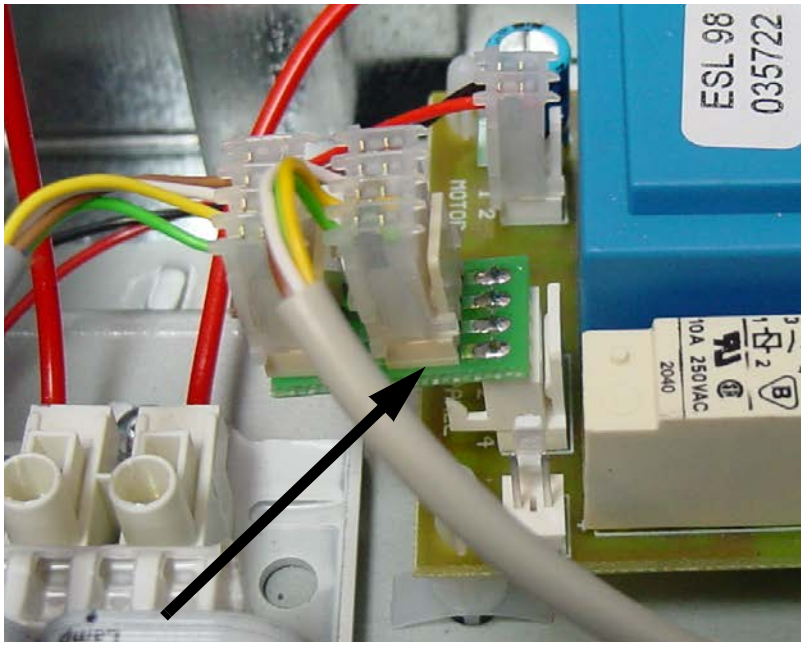

3.2 Tilslutning af betjeningspanel til emhætte

Tilslutning af betjeningspanel til emhætte	
• Find fladkabel konnektor på ESL-printet. • Afmonter stikket. • Monter det medleverede stikprint.	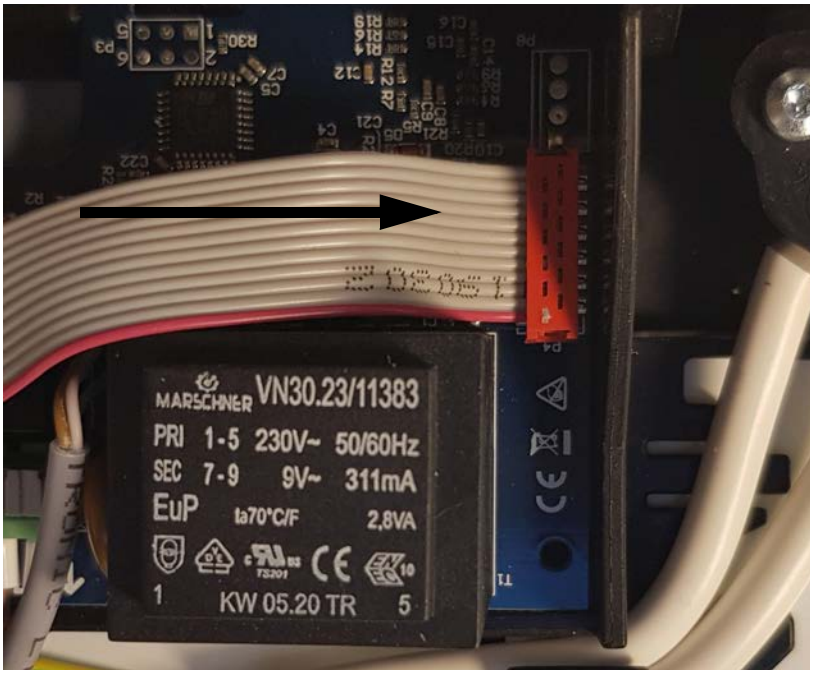
• Forbind det oprindelige stik til stikprintet.	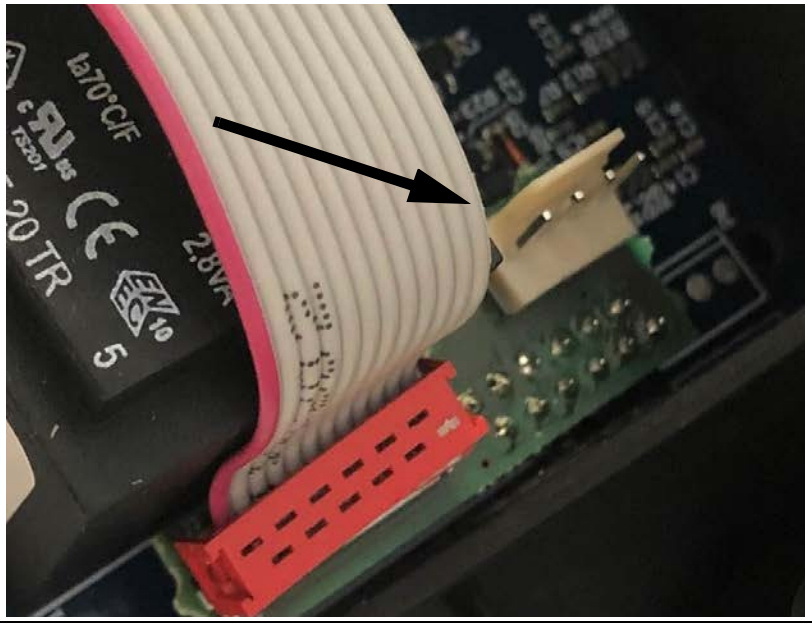

Tilslutning af betjeningspanel til emhætte

- Stikket til handicap-panelet monteres på det sidste stik.
- Træk herefter ledningen til handicappanelet ud fra emhætten og forbind den til panelet.

1. Bruksområde

Eksternt betjeningspanel for kjøkkenhette. For montering i betjeningsvennlig høyde for f.eks. rullestolbrukere. Betjeningspanelet fungerer parallelt med det innebygde betjeningspanelet i kjøkkenhetten.

2. Beskrivelse

Levering

1 stk. HC-ESL100 panel, 2 forskjellige stikkprintkort samt 3 m kabel med formontert plugg.

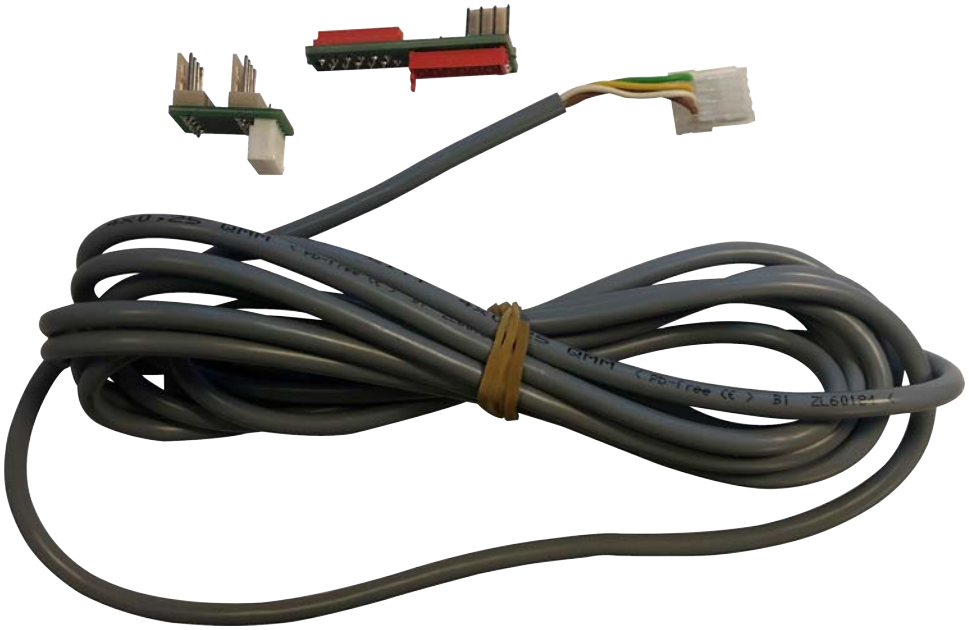

Funksjon

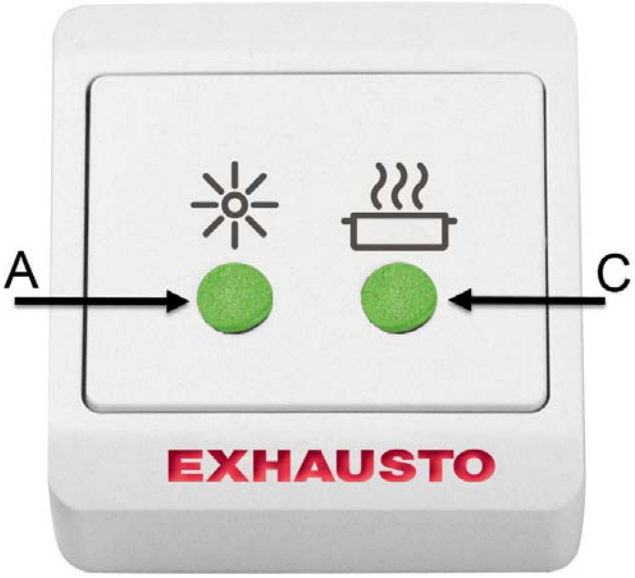

Betjeningspanel	Funksjon
A	Lys
C	På/av-knapp for forsert drift

3. Tilkobling av betjeningspanel for kjøkkenhette

Lukk opp inn til printkortet på kjøk-kenhetten

ESL130XE	ESL120AE - ESL140AE
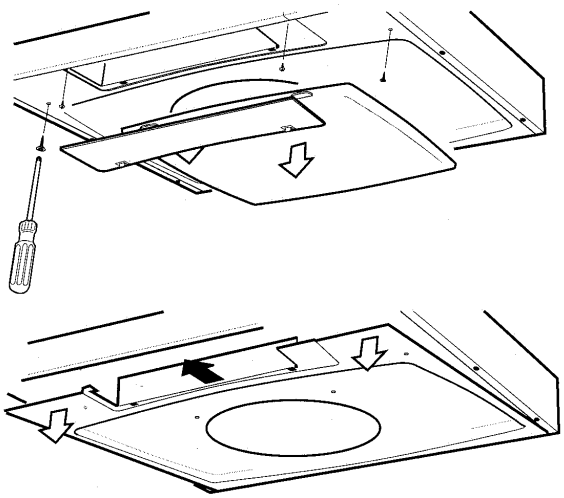	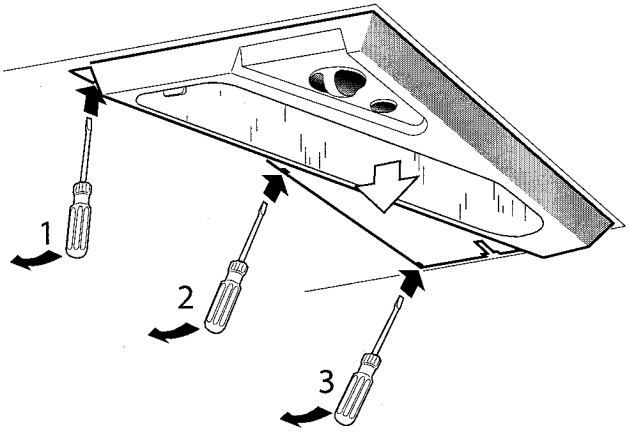

Tilkobling av betjeningspanel

- Forbindelse i handikappanel.
- Tegningen viser fargerekkefølgen på ledningene i handikappanelet.

Merk:
- Fargerekkefølgen er forskjellig i hhv. kjøkkenhette og handikappanel.

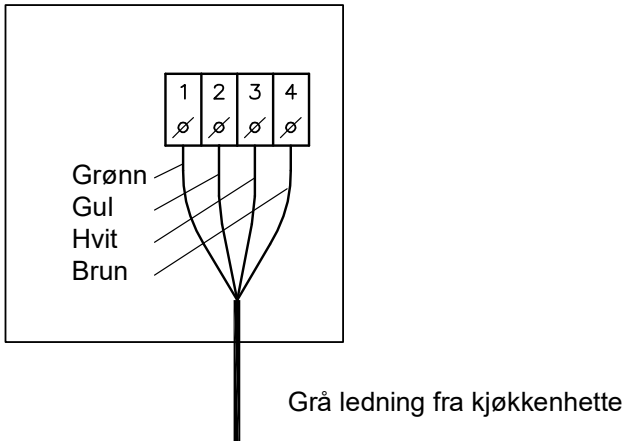

RD11367

3.1 Tilkobling av betjeningspanel for kjøkkenhette

Tilkobling av betjeningspanel for kjøkkenhette	
• Finn den 4-polede pluggen med fargede ledninger på ESL-printkortet. • Trekk ut pluggen. • Sett i det medleverte stikkprintkortet.	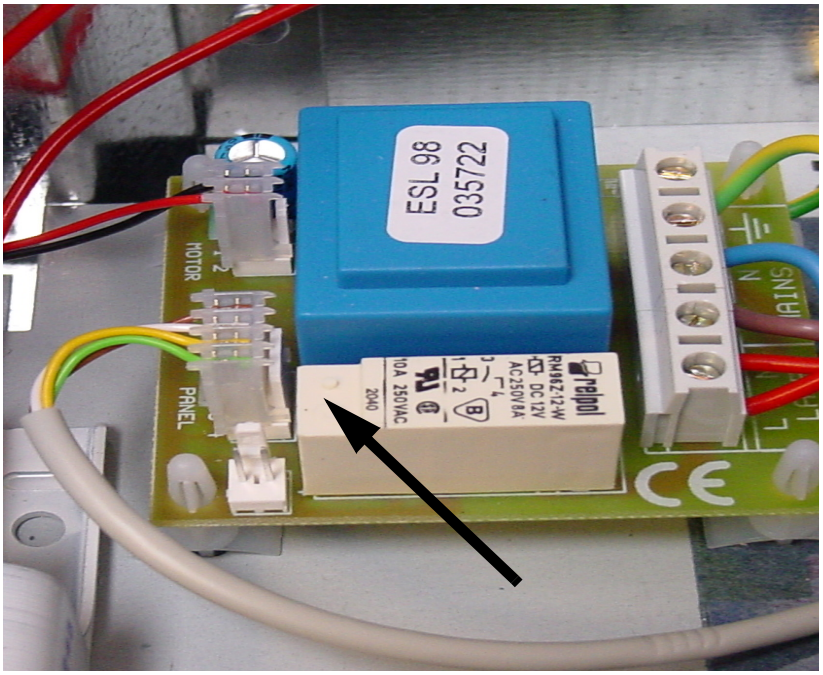
• Sett den opprinnelige pluggen i stikkprintkortet.	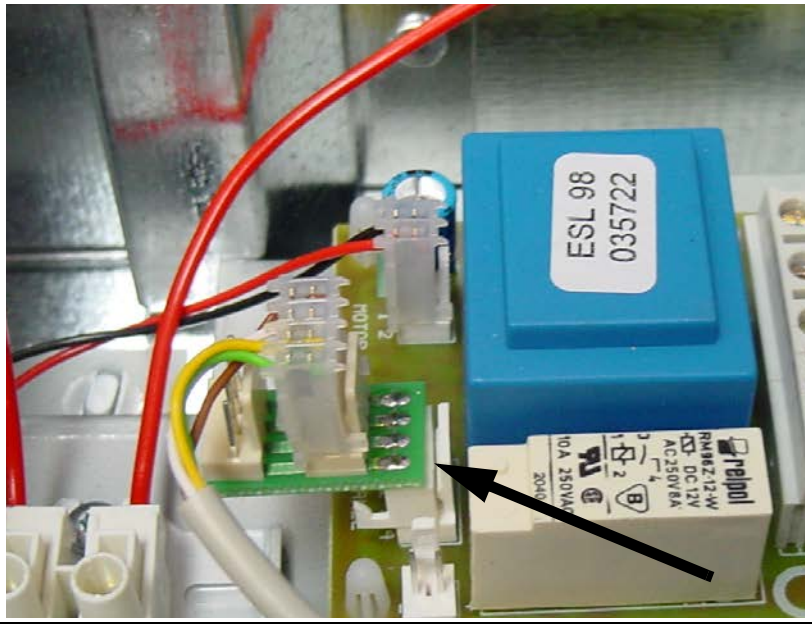

EXHAUSTO

Tilkobling av betjeningspanel for kjøkkenhette

- Pluggen til handikap-panelet settes i det siste stikket.
- Trekk deretter ledningen til handikappanelet ut fra kjøkkenhetten og tilkobl den til panelet.

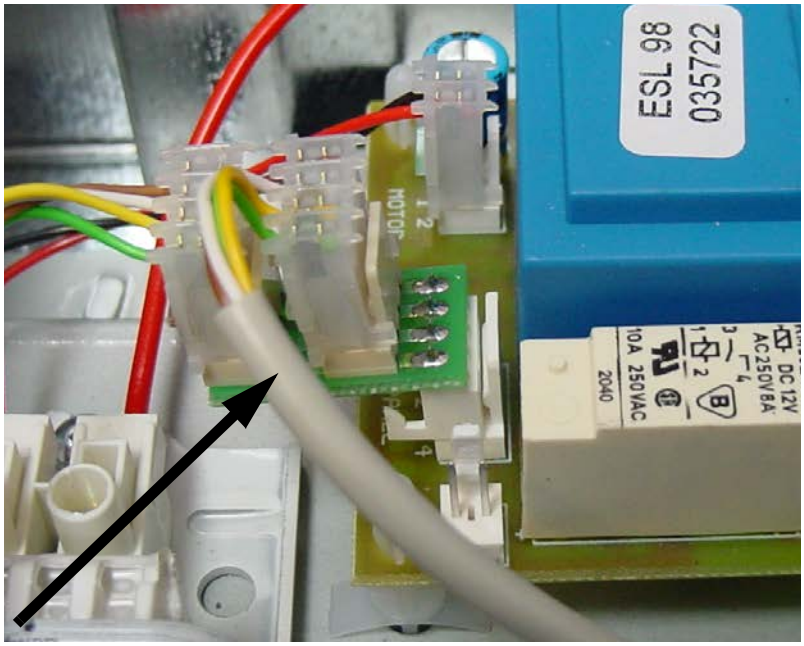

3.2 Tilkobling av betjeningspanel for kjøkkenhette

Tilkobling av betjeningspanel for kjøkkenhette	
• Finn fladkabel konnektor pluggen på ESL-printkortet. • Trekk ut pluggen. • Sett i det medleverte stik-kprintkortet.	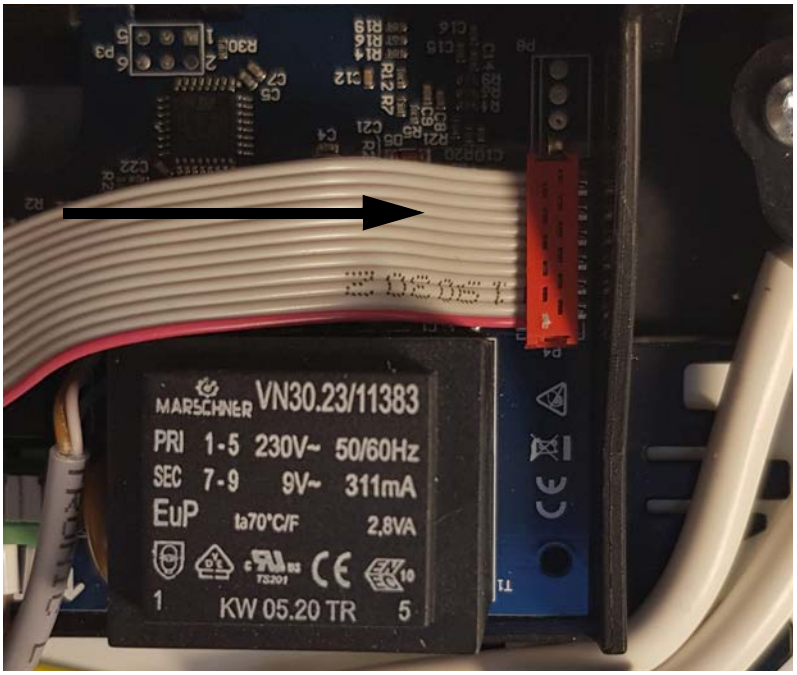
• Sett den opprinnelige pluggen i stikkprintkortet..	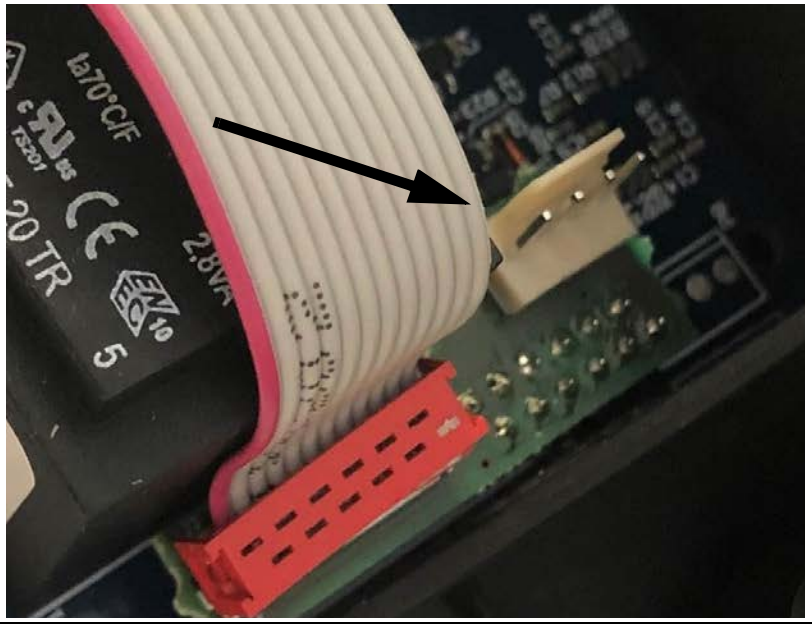

EXHAUSTO

Tilkobling av betjeningspanel for kjøkkenhette

- Pluggen til handikap-panelet settes i det siste stikket.
- Trekk deretter ledningen til handikappanelet ut fra kjøkkenhetten og tilkobl den til panelet.

1. Användning

Extern manöverpanel till spiskåpa. För montering i användarvänlig höjd för t.ex. rullstolsbundna. Manöverpanelen fungerar parallellt med den inbyggda manöverpanelen i spiskåpan.

2. Beskrivning

Leverans

I leveransen ingår en panel HC-ESL100, 2 olike instickskort samt 3 meter kabel med monterad stickkontakt.

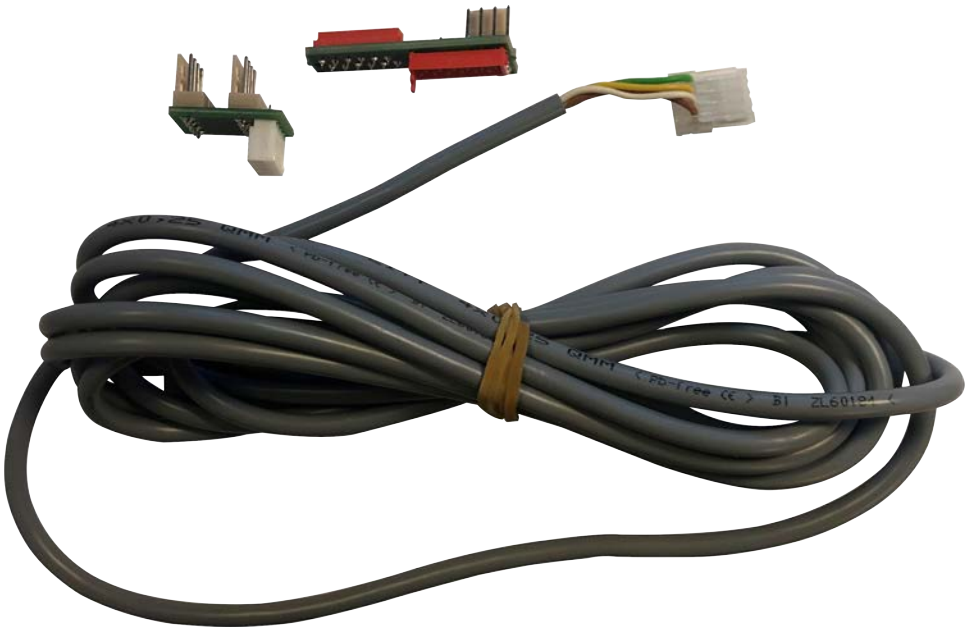

Funktion

Manöverpanel

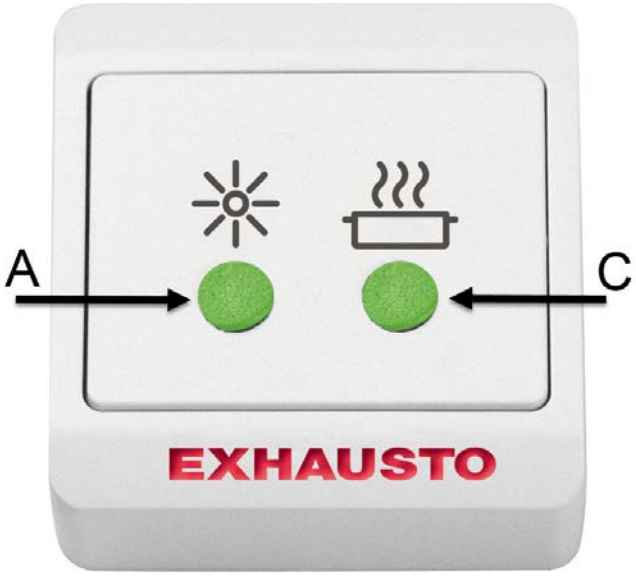

Manöverpanel	Funktion
A	Ljus
C	Forcerad ventilation på/av

3. Anslutning av manöverpanel till spiskåpa

Spiskåpan öppnas för isättning av kortet

ESL130XE	ESL120AE - ESL140AE
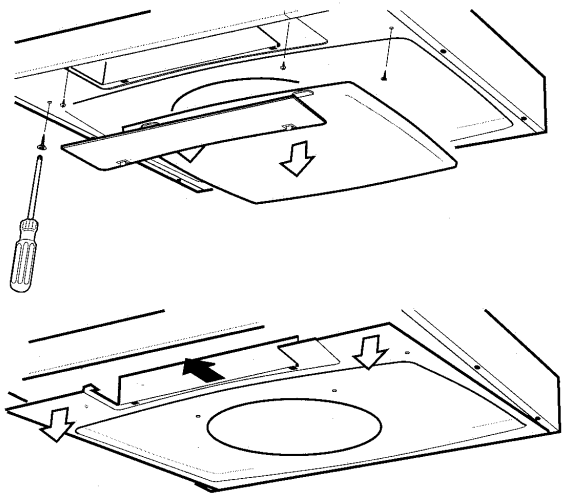	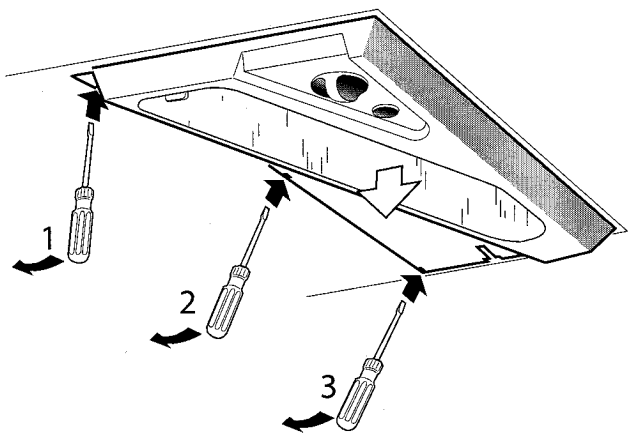

Anslutning av manöverpanel

- Anslutningar i handikappanelen.
- Ritningen visar ordningsföljden på färgerna för ledningarna i handikappanelen.

Obs!

- Ordningsföljden för färgerna är olika i spiskåpa och handikappanelen.

Grå ledning från spiskåpa

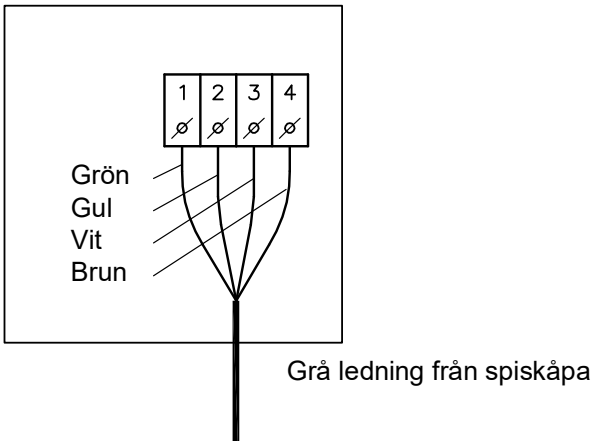

RD11367

3.1 Anslutning av manöverpanel till spiskåpa

Anslutning av manöverpanel till spiskåpa	
• Leta upp den fyrpoliga kontakten med färgade ledningar på ESL-kortet. • Skruva loss kontakten. • Montera medleverat insticksskort.	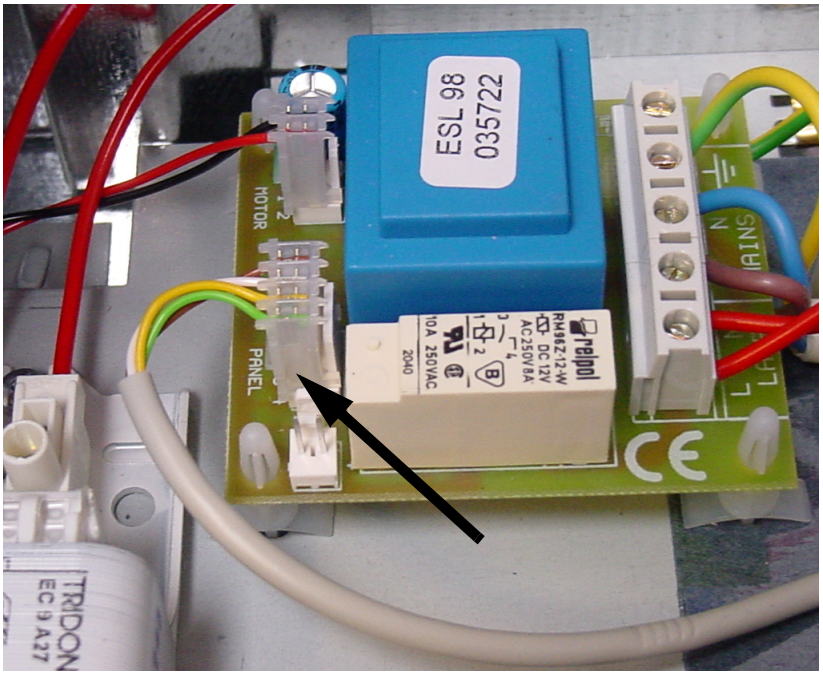
• Anslut kontakten till insticksskortet.	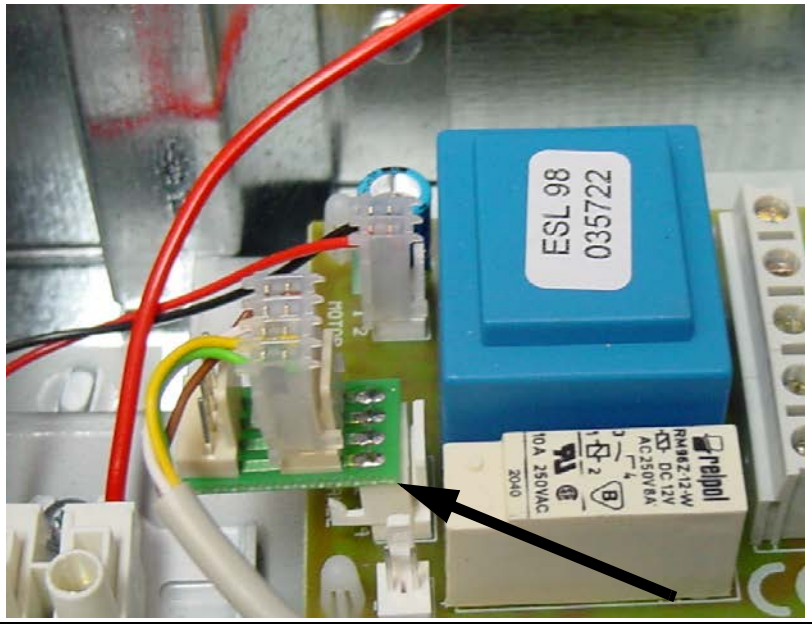

Anslutning av manöverpanel till spiskåpa

- Kontakten till handikapp-panelen monteras på den sista anslutningen.
- Dra sedan ut ledningen till handikappanelen ut ur spiskåpan och anslut den till panelen.

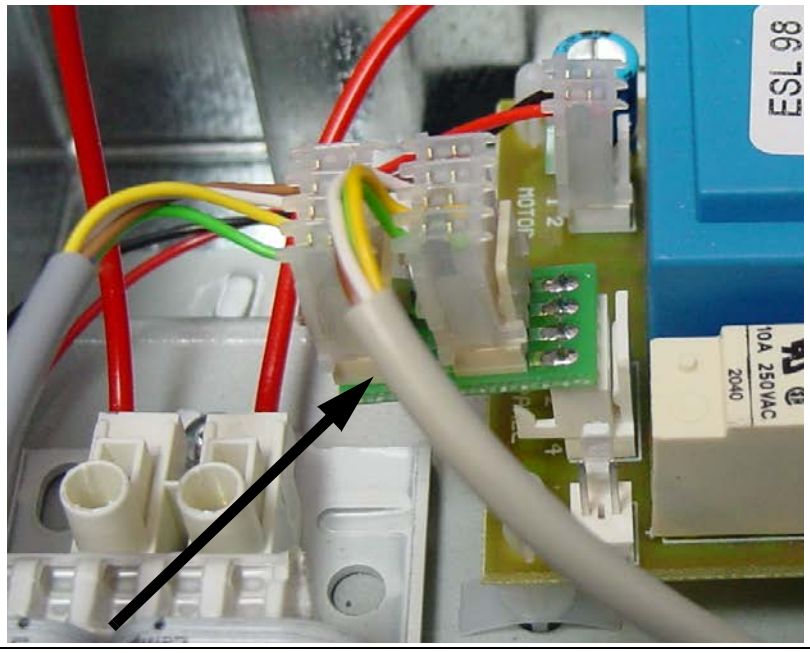

3.2 Anslutnining af manöverpanel till spiskåpa

Anslutning av manöverpanel till spiskåpa

- Leta upp den platt kabelanslutning med på ESL-kortet.
- Skruva loss kontakten.
- Montera medleverat insticskort.

• Anslut kontakten till insticskortet.	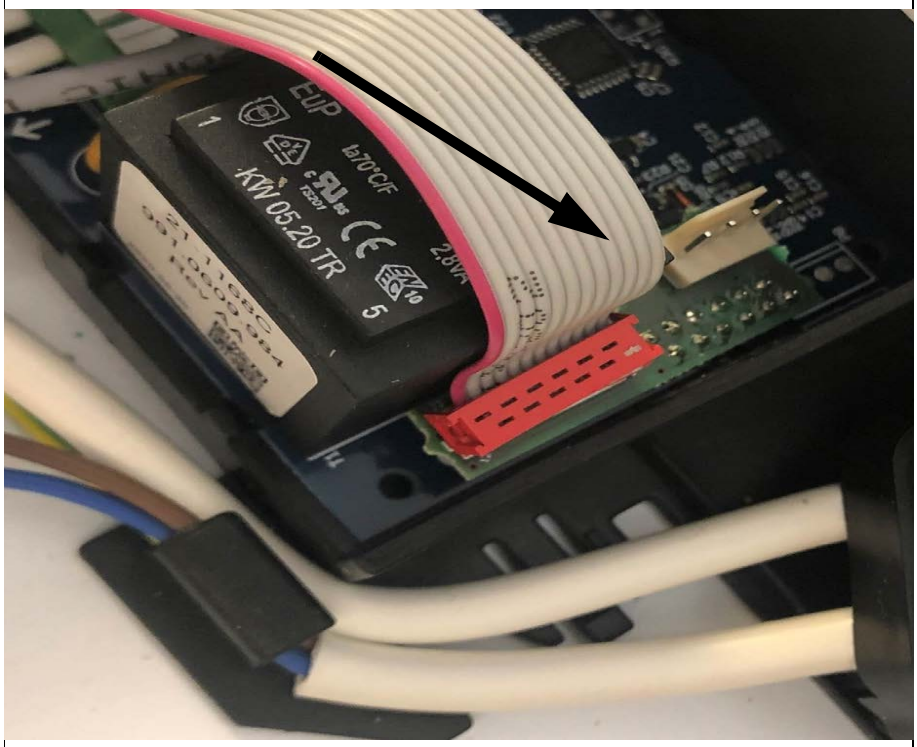

EXHAUSTO

• Kontakten till handikapp-panelen monteras på den sista anslutningen. Dra sedan ut ledningen till handikappanelen ut ur spiskåpan och anslut den till panelen.	

1. Anwendung

Externe Bedieneinheit für Küchenhaube. Zur Montage in einer bedienfreundlichen Höhe, beispielsweise für Rollstuhlbenutzer. Die Bedieneinheit funktioniert parallel zur eingebauten Bedieneinheit in der Küchenhaube.

2. Beschreibung

Lieferung

Die Lieferung umfaßt 1 Stck. HC-ESL100 Einheit, 2 unterschieden Anschlußplatine sowie 3 Meter Kabel mit vormontierten Steckern.

Funktion

Bedieneinheit

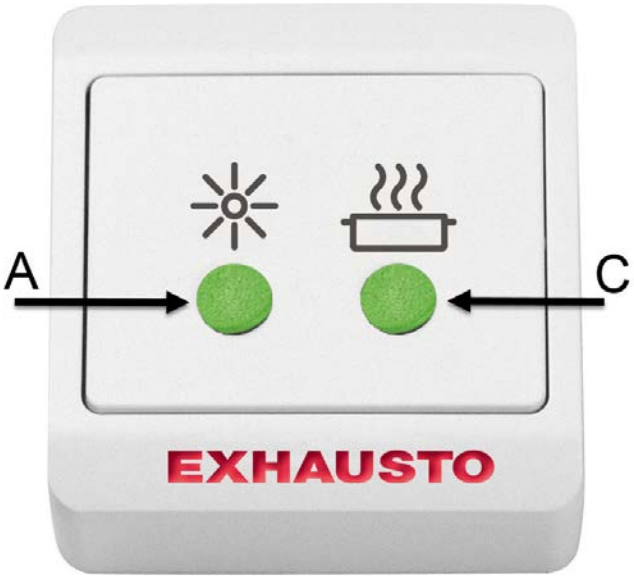

Bedieneinheit	Funktion
A	Beleuchtung
C	Ein-/Ausschalten von Bedarfslüftung

3. Anschluss der Bedieneinheit an die Küchenhaube

Küchenhaube öffnen - Zugang zur Platine

ESL130XE	ESL120AE - ESL140AE
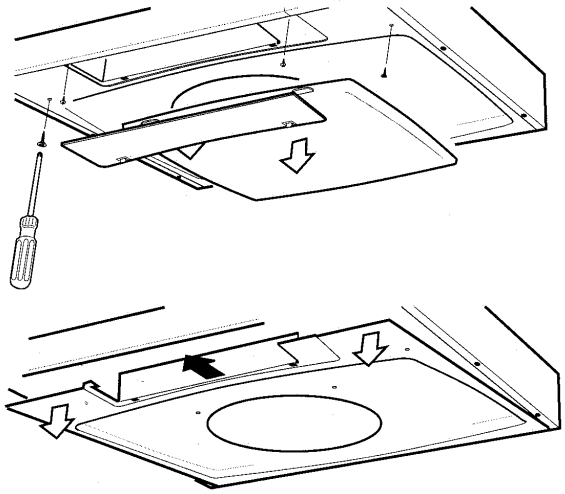	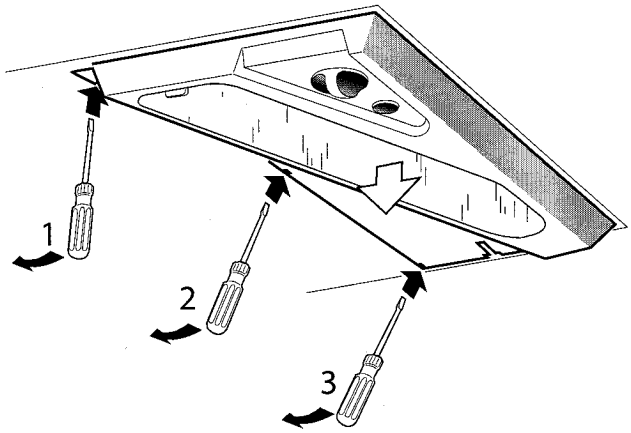

Anschluss der Bedieneinheit

- Anschluss in der Behindertenbedieneinheit
- Die Abbildung zeigt die
- Farbreihenfolge der Leitungen in der Behindertenbedieneinheit.

Hinweis:

- Die Farbreihenfolge ist unterschiedlich in der Küchenhaube bzw. in der Behindertenbedieneinheit

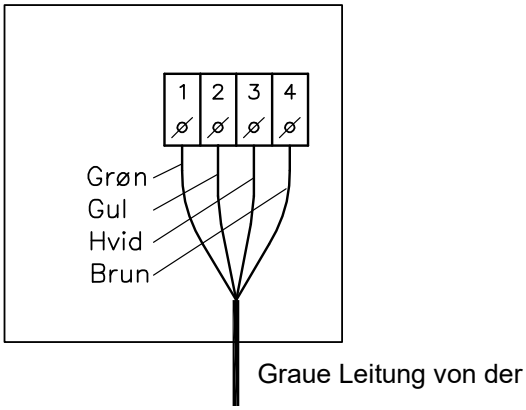

RD11367

3.1 Anschluss der Bedieneinheit an die Küchenhau

Anschluss der Bedieneinheit an die Küchenhaube

- Den 4-poligen Stecker mit den bunten Leitungen an der ESL-Platine ermitteln.
- Den Stecker abmontieren.
- Die mitgelieferte Anschlussplatine montieren.

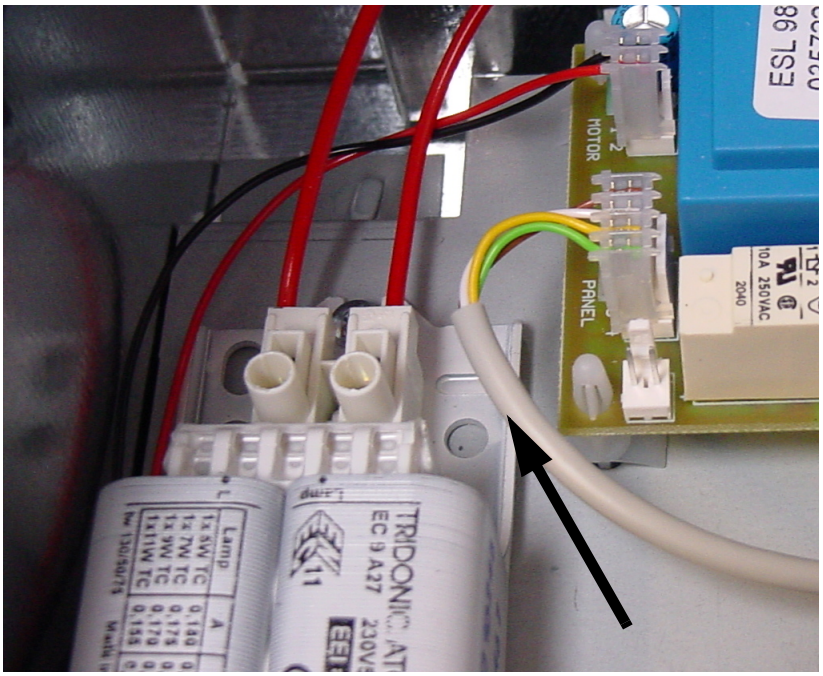

Anschluss der Bedieneinheit an die Küchenhaube

- Den ursprünglichen Stecker der Anschlussplatine anschließen.

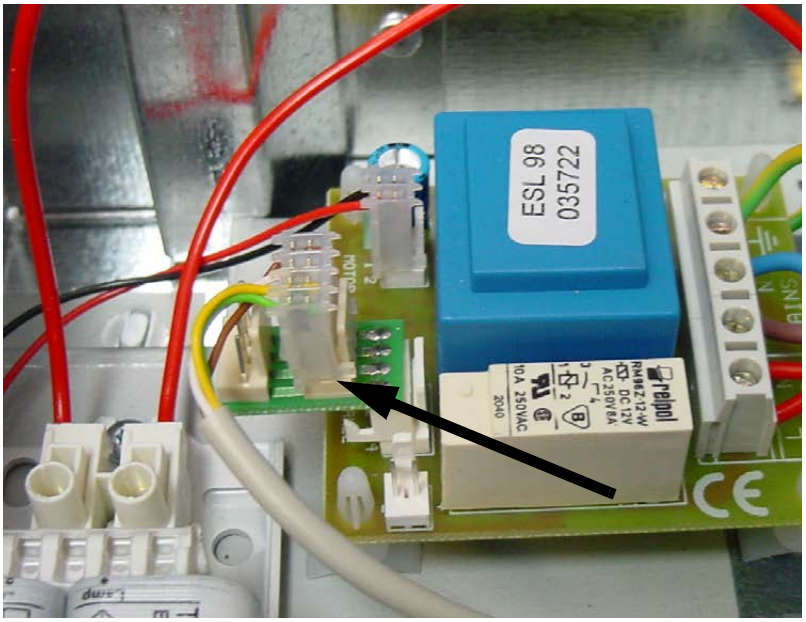

- Den Stecker der Behindertenbedieneinheit am letzten Anschluss anschließen.
- Danach die Leitung zur Behindertenbedieneinheit von der Küchenhaube herausziehen und mit der Einheit verbinden.

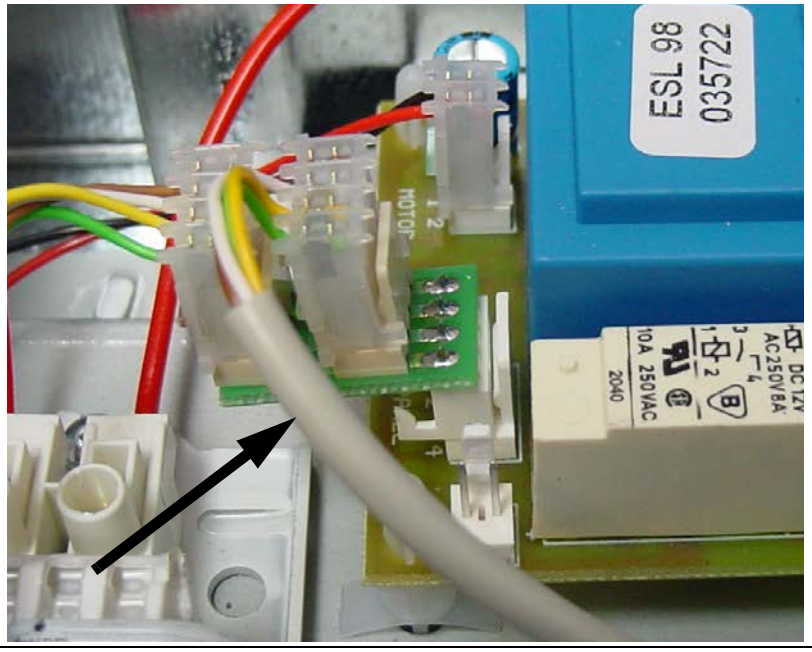

3. 2 Anschluss der Bedieneinheit an die Küchenhaub

Anschluss der Bedieneinheit an die Küchenhaub	
• Finde den Flachkabelstecker an der ESL-Platine ermitteln. • Den Stecker abmontieren. • Die mitgelieferte Anschlussplatine montieren.	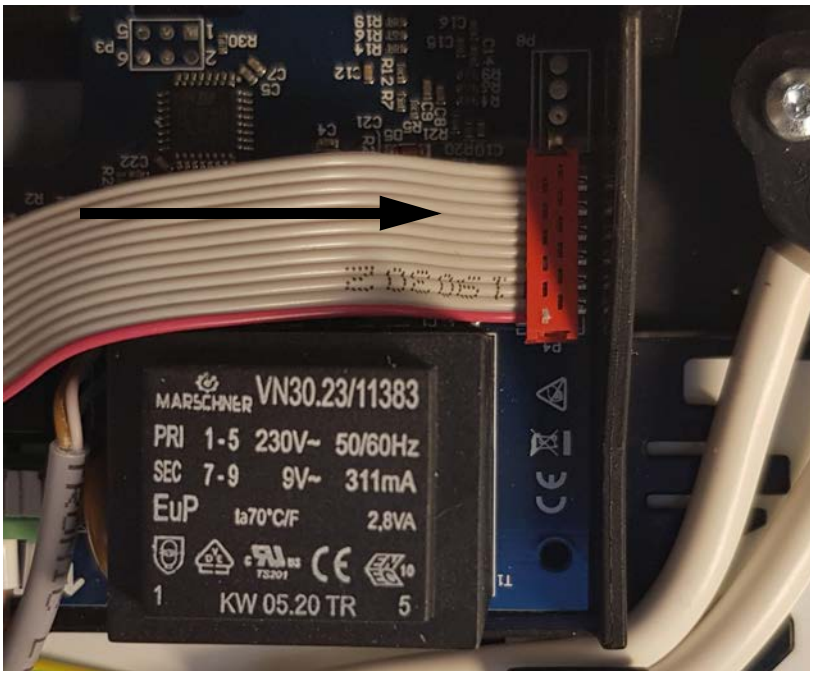
• Den ursprünglichen Stecker der Anschlussplatine anschließen.	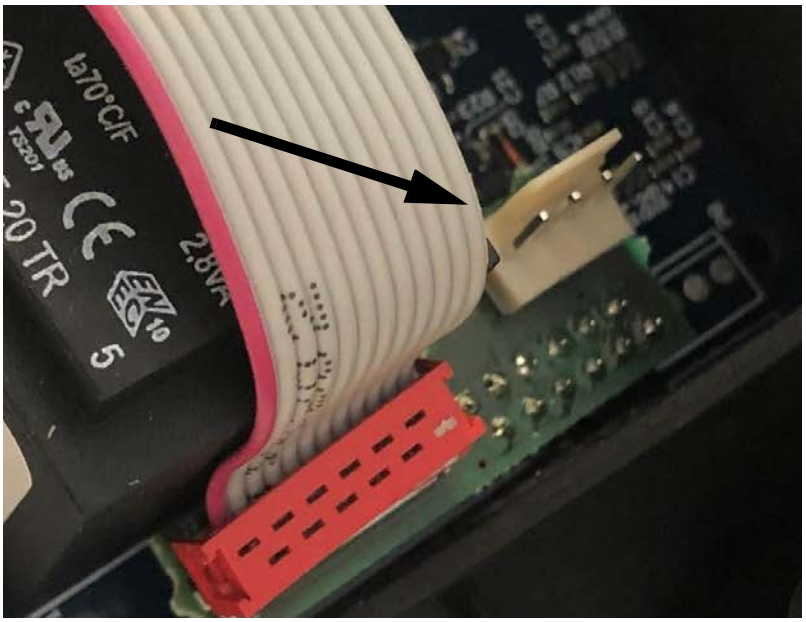

Anschluss der Bedieneinheit an die Küchenhaub

- Den Stecker der Behindertenbedieneinheit am letzten Anschluss anschließen.
- Danach die Leitung zur Behindertenbedieneinheit von der Küchenhaube herausziehen und mit der Einheit verbinden.

Scan code and go to addresses at
www.exhausto.com

EXHAUSTO